LT – Aliuminio profilio „KSD-PROFILIS“ į sieną ir lubas montavimo instrukcija
LV – Alumīnija profila "KSD-PROFILIS" instrukcija montēšanai sienā un griestos
EE – Alumiiniumprofiili KSD-PROFILIS seinale ja lakke monteerimisjuhend
EN – Instructions for wall and ceiling mounting of aluminium profiles “KSD-PROFILIS”
RU – Инструкция по монтажу алюминиевого профиля «KSD-PROFILIS» к стене и потолку

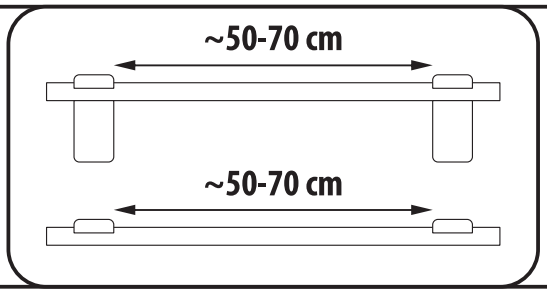

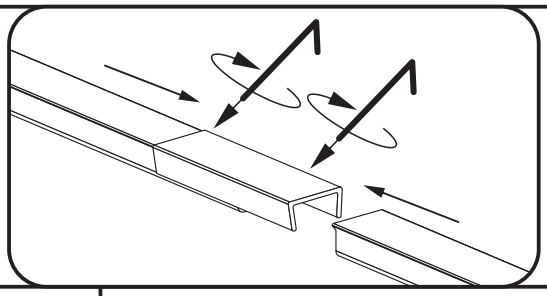

Lubos | Griesti | Lagi | Ceiling | Потолок

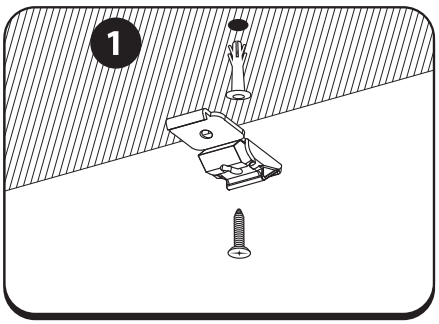

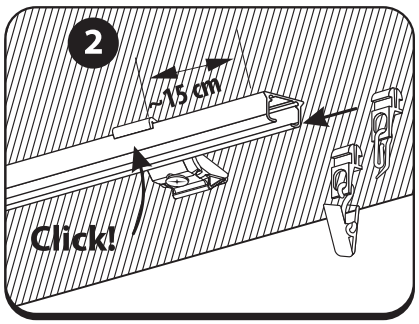

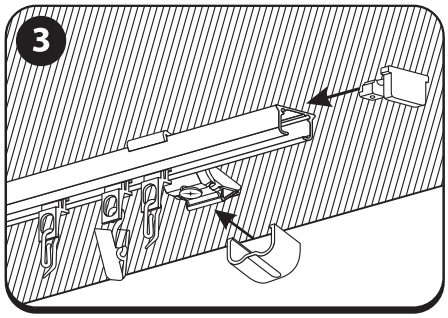

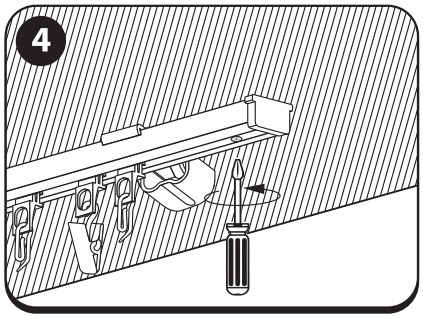

Siena / Siena / Sein / Wall / Стена

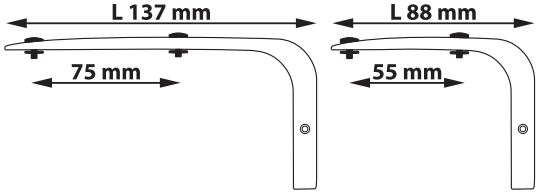

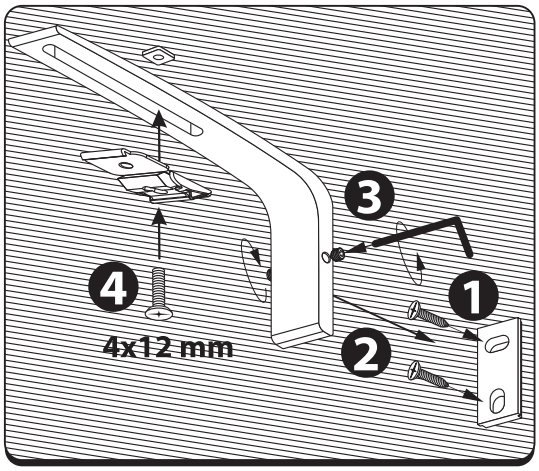

Siena / Siena / Sein / Wall / Стена

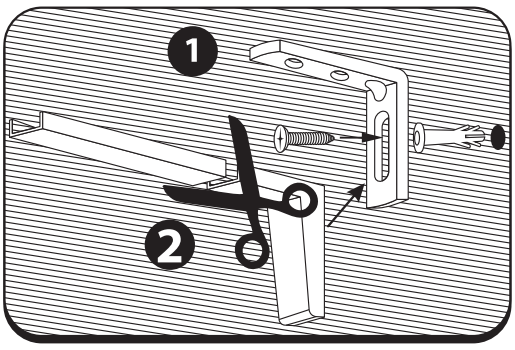

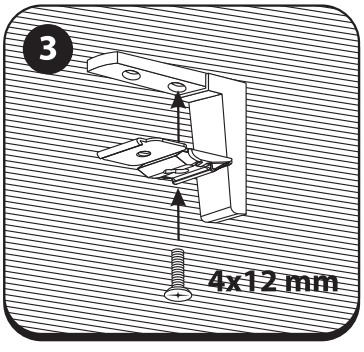

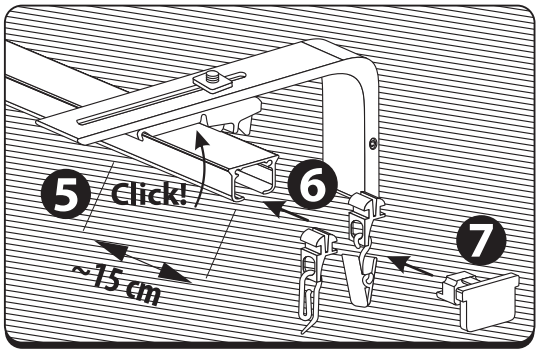

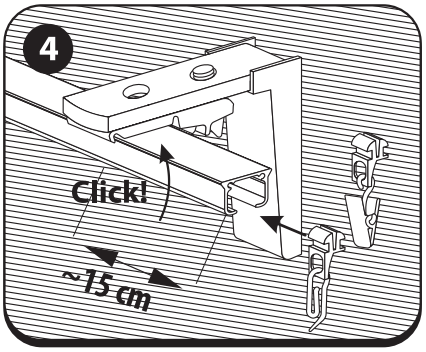

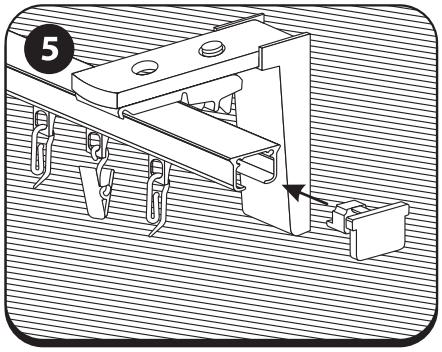

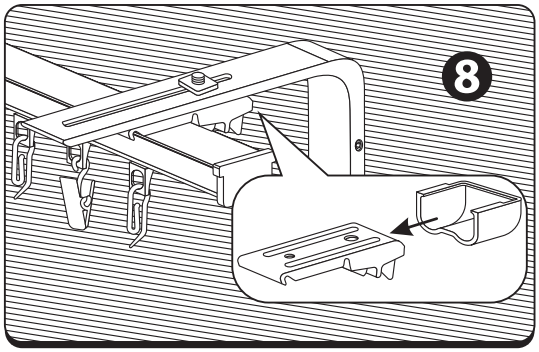

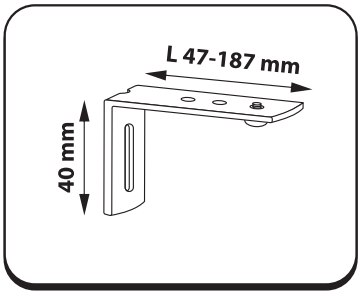

LT – Laikiklio karnizui L 47-187mm į sieną montavimo instrukcija
LV – Instrukcija karnīzes turētāja L 47-187mm montēšanai pie sienas
EE – Karniisihoidiku L 47-187mm paigaldamise seinale juhend
EN – Instructions for wall mounting of curtain rod holder L 47-187mm
RU – Инструкция по монтажу настенного держателя L 47-187mm для карниза

Siena / Siena / Sein / Wall / Стена

